EZDOME HOUSE 組み立て方法

約90分程で、スピーディーな組立て設置が可能。※成人男性2人作業時

1

平らな地面に床パネルを1枚ずつ並べ、電動ドライバーを使用してパネル同士をネジで連結します。

2

床パネルを全て連結し、最後にパネル中央部分に円形パネルを入れて床部分を完成させます。

3

壁面下段パネルを設置。1人が外部の壁面を支え、もう1人は内部からネジで壁面パネルを連結します。

4

壁面下段パネルを全て連結し、下段パネルと床パネルをネジを使って固定します。

5

成人2人作業で壁面を支えながら、上段パネルを下段パネルにネジで連結し固定します。

6

壁面が完成したら、採光用ルーフを載せてネジで固定します。

7

説明書に合わせて、正確な位置に出入口ドアを設置します。

8 組立て完了

成人男性2人作業、約90分程で設置完了。災害時でもスピーディに避難場所を確保する事が出来ます。

EZDOME HOUSE 基本仕様

大きさ	外寸：最大外径3,360 × 全高2,550　床厚60(mm) 内寸：最大内径3,280(床面内径3,000) × 室内高2,350(mm)
重 さ	約300kg
材 質	壁面及び床面：高密度ポリエチレン（HDPE） 採光用ルーフ：ポリカーボネート
構 成	上部・下部・床の各パネル、採光用ルーフ

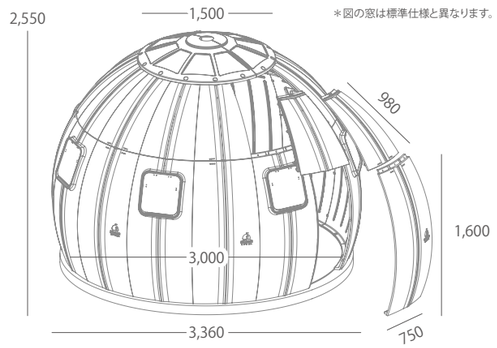

＊図の窓は標準仕様と異なります。

■大きさイメージ比較

	構造外観	床面積	空間容積	床面形状	床面寸法(m)〈最大外径寸法(m)〉
イージードームハウス	ドーム型	7.1m²（2.1坪）	16.5m³	円形	直径3.0〈直径3.4〉
4.5畳（参考）	直方体	7.3m²（2.2坪）	17.5m³	正方形	2.7 × 2.7

＊畳1帖寸法（概算）：1.8m×0.9m=1.6m²（約0.5坪）＊畳4.5帖寸法（概算）：2.7m×2.7m=7.3m²（約2.2坪）＊100分の1単位は、四捨五入。＊空間容積：天井高をイージードームの天井高『2.4m』で統一して試算。
※価格は2020年7月現在の販売価格（消費税別）です。価格・諸元・仕様ならびに装備は予告なく変更になる場合があります。予めご了承ください。※記載写真はすべてイメージで実際と異なる場合があります。

EZDOME HOUSE イージードームハウス
〈本体標準仕様〉ハッチ型ドアセット1面 / 窓付き壁パネル3面　※価格は予告なく変更になる場合があります。予めご了承ください。

本体販売価格（標準仕様、消費税別）**790,000円**（配送料別）

EZDOME HOUSEは下記、展示場にてご覧いただけます。

[本社] 名古屋 展示場
愛知県愛知郡東郷町和合北蚊谷29-1
オートプラネット名古屋内
TEL.0561-37-5440
□営業時間 10:00〜18:30
□定休日 毎週水曜日

東京 展示場
東京都世田谷区桜丘4-24-16
ホワイトハウス東京5F
TEL.03-5426-1904
□営業時間 10:00〜19:00
□定休日 毎週水曜日、第1・第3 火曜日

横浜 展示場
神奈川県横浜市瀬谷区五貫目町2-8
ホワイトハウスキャンパー横浜内
TEL.045-924-0878
□営業時間 10:00〜19:00
□定休日 毎週水曜日

福岡 展示場
福岡県筑紫野市杉塚2-14-8
ホワイトハウスキャンパー福岡内
TEL.092-920-1900
□営業時間 10:00〜19:00
□定休日 毎週水曜日

EZDOME HOUSE 企画・開発販売元
株式会社TCL スマートソリューション事業部

〒470-0153
愛知県愛知郡東郷町和合北蚊谷29-1 オートプラネット名古屋内
［インフォメーションセンター］TEL.0561-37-5440 **www.ezdome.jp**

WHITE HOUSE GROUP
http://whitehouse.co.jp/

TCL 20207

EZDOME JAPAN
White House SINCE 1979

住むように快適。

EZDOME HOUSE

DIYで簡単組立て90分

EZDOME HOUSE GOOD LIFE

さまざまなライフスタイルに合わせた使い方ができる

多用途・多目的なイージードームハウス

EZDOME HOUSE は組み立て、分解が簡単、また快適性、汎用性、信頼性、強度、耐久性を備えているのでキャンプ場、グランピング施設、プライベートな場所に最適です。

イージードームハウスは、居住空間というだけでなく、ユーザーの利便性を最大限考慮した設計がされています。パネル材質は高密度ポリエチレンで、環境ホルモン（ビスフェノール・フタレート・メラミン）が検出されない無毒性の材質は耐衝撃性を初め、耐熱性・耐寒性・電気絶縁性にも優れています。壁面パネルは二重構造になっているため安全で居心地よい空間をご提供できます。
また、新しい発想でさまざまなライフスタイルに合わせた多様なオプション製品がございます。

別途『イージードームハウスオプションカタログ』も合わせてご覧ください。

キャンプ場 グランピング施設
災害時の仮設避難所 対策本部など
発熱外来・待合室 臨時診察室など
バンガロー ビーチハウス
農林建築系 屋外作業者休憩所
オフィススペース
販売/イベントブース インフォメーション
天体観測ルーム
趣味部屋・秘密基地
子どもの遊び部屋

イージードームハウスの特長

雪が積もりにくい壁面パネル素材とドーム型形状
ドーム型の強固な構造は積雪地域にもおすすめできます。

倒壊しにくいドーム型
ドームハウスは軽量かつ安定したドーム型構造。地震の揺れにも強く、柱や梁がないので中にいる人への影響も軽減します。

風の抵抗を受けにくいドーム型形状
ドームハウスの流線型形状は風を受け流しやすいため、強風被害の軽減に繋がります。

非日常空間
壁と天井の区別がないドームハウス内では不思議と暖かさと安らぎを感じさせます。

■ドーム型建築物は経済的、科学的

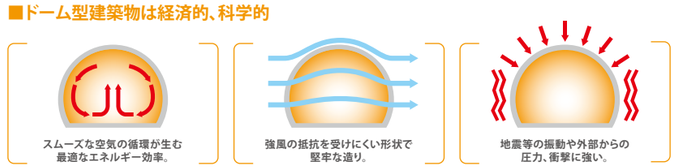

上部・下部パネル 床パネル
高密度ポリエチレン High Density Polyethylene
無毒性・耐衝撃性・耐熱性・耐寒性・耐水性
耐酸アルカリ性・電気絶縁性・防湿性・耐汚染性

採光用ルーフ
ポリカーボネート Poly Carbonate
耐衝撃性・耐候性・耐熱性・高透明性

キャビンスタイルでありながら、魅力の価格
トレーラーハウスや常設のバンガロー等と比較しても魅力的なコストパフォーマンス。

組立て簡単なDIY型ドームハウス
いつでも簡単に組立て。必要に応じて分解・移設も可能。完全なDIY型の組立て式ドームハウス。

耐久性に優れたエコ素材を使用
ポリカーボネートを上回る耐衝撃性を持つHDPE（高密度ポリエチレン）製パネルは、耐水性にも優れ、100%リサイクル可能。紫外線遮断処理加工により、長期使用が可能。

保温性と断熱性を備えた快適な室内環境
HDPE製パネルで囲われた室内は、木製バンガローやポリエステル製テントと比べて保温性や断熱性に優れ、常に快適温度の居住空間を確保します。

宿泊施設の部屋の増設・創業時の建築コスト削減
簡易宿泊施設としても活用できるので、低コストの投資で宿泊施設事業をスタートさせることができます。

Dream is Infinite

今までになかった新しい発想でさまざまな
ライフスタイルに合わせたドームの使い方のご提案

▶ イージードームハウス専用オプションについては、別紙オプションカタログをご覧ください。

イージードームハウス　標準装備

標準装備
- ハッチ型ドアパネル・・・・・・・・・・1セット
- 窓付き壁パネル・・・・・・・・・・・・・・・・・3枚
- 標準壁パネル・・・・上段14枚、下段10枚
- 床パネル・・・・・・・・・・・・・・・・・・・・・14枚
- 採光用ルーフ/自然換気システム・・・1セット
- レインガター・・・・・・・・・・・・・・・・・1セット

＊ハッチ型ドアと窓付き壁パネルは追加設置することができます。

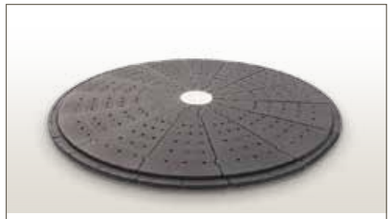

床パネル
二重構造の床パネル（床厚60mm）は床下の湿気と害虫を遮断する一方で衝撃を緩和します。

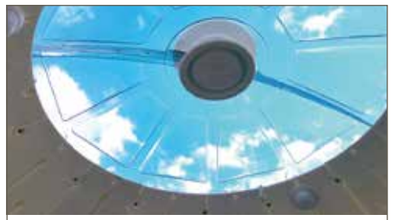

採光用ルーフ（ポリカーボネート製）
ポリカーボネート製ルーフは、外部からの衝撃に強く耐久性にも優れ、日中は光を取り入れ、夜間は星空を眺められます。

窓付き壁パネル／ロック装置
採光や換気を考慮して最大7か所まで追加可能です。室内のレバーでロックし施錠できます。

ハッチ型ドアセット（追加オプションあり）
壁パネルを有効に利用した油圧ダンパー式のハッチ型ドアを採用。ドアはオプションで2ヶ所まで追加可能です。

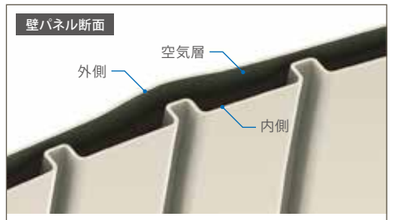

二重構造壁パネル（壁パネル厚さ40mm）
中空構造の二重パネルにより室内の断熱、防寒性を上げて快適な室内空間を実現します。

開閉時の雨よけには、オプションの「エントランス用バイザー」との併用が必要となります。

レインガター
ハッチを開けた際、雨水を両サイドに流してくれるアイテムです。

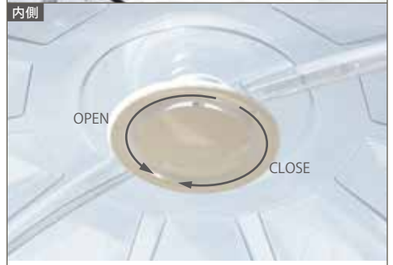

採光用ルーフ／自然換気システム
水の浸入を防ぎ、必要に応じて室内換気量（風量）を調整し、スムーズな空気循環が可能となります。

＊このカタログに収録された製品仕様及び諸元は2020年7月のものであり、製品の品質改善のために予告なく変更される場合があります。＊本製品に含まれる部品及びモデル名は製造元の都合により予告なく変更される場合があります。＊このカタログは印刷されたものであり、実際の製品とは色が異なる場合があります。＊このカタログはお客様の理解を補うものであり、実際の製品とは異なる場合があります。＊本製品は製造工程によってパネルごとの厚さが異なり、光の角度と透過率によって色味が違って見える場合があります。＊本製品の仕様・価格等に関する詳細は、販売スタッフにお問合せください。＊カギ（施錠）に関するご案内：【内側】窓／ハッチ型ドア：内側からレバー式ロック可能。【外側】ハッチ型ドア及び隣接する窓付きパネルに装着されているリングボルトを使用して施錠可能。※お客様にて"ダイヤル式錠"等をご準備いただく必要があります。予めご了承ください。